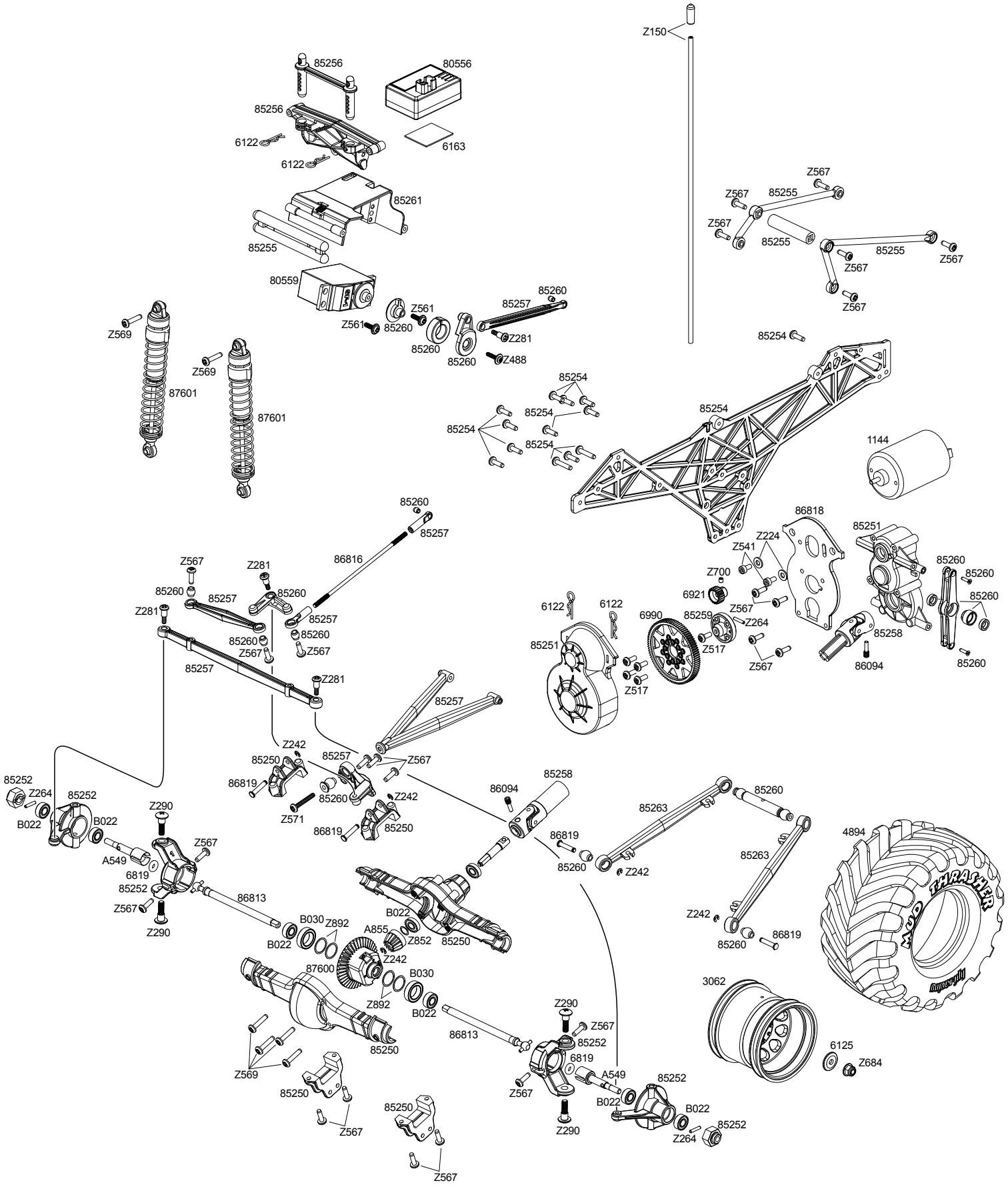
Z150
85256
80556
85256
6122
6163
6122
85261
85255
80559
Z567
Z567
85255
Z567
85255
85255
Z567
Z567
Z567
85260
85257
Z561
Z561
85260
85260
Z281
85260
Z488
Z569
Z569
87601
87601
85254
85254
85254
85254
85254
85254
1144
85260
85257
86816
86818
85251
Z224
Z541
Z700
6921
Z567
85260
85260
85260
Z567
Z281
85260
85257
85260
85257
85260
Z567
Z281
85257
6122
6122
6990
85259
Z264
85251
Z517
Z517
Z567
85258
86094
85260
85257
Z242
85250
85257
Z567
86819
85260
Z242
Z571
86819
85250
85258
86094
85263
85260
85252
Z264
85252
B022
B022
Z290
Z567
A549
6819
85252
Z567
Z290
86813
86819
85260
Z242
85263
4894
MUD THRASHER
Z242
85260
86819
B030
Z892
B022
A855
Z852
85250
B022
Z242
87600
B030
Z892
B022
3062
Z290
Z567
85252
6819
86813
85250
Z569
85250
Z567
A549
85252
B022
B022
85252
Z264
Z290
6125
Z684
85250
Z567
Z567

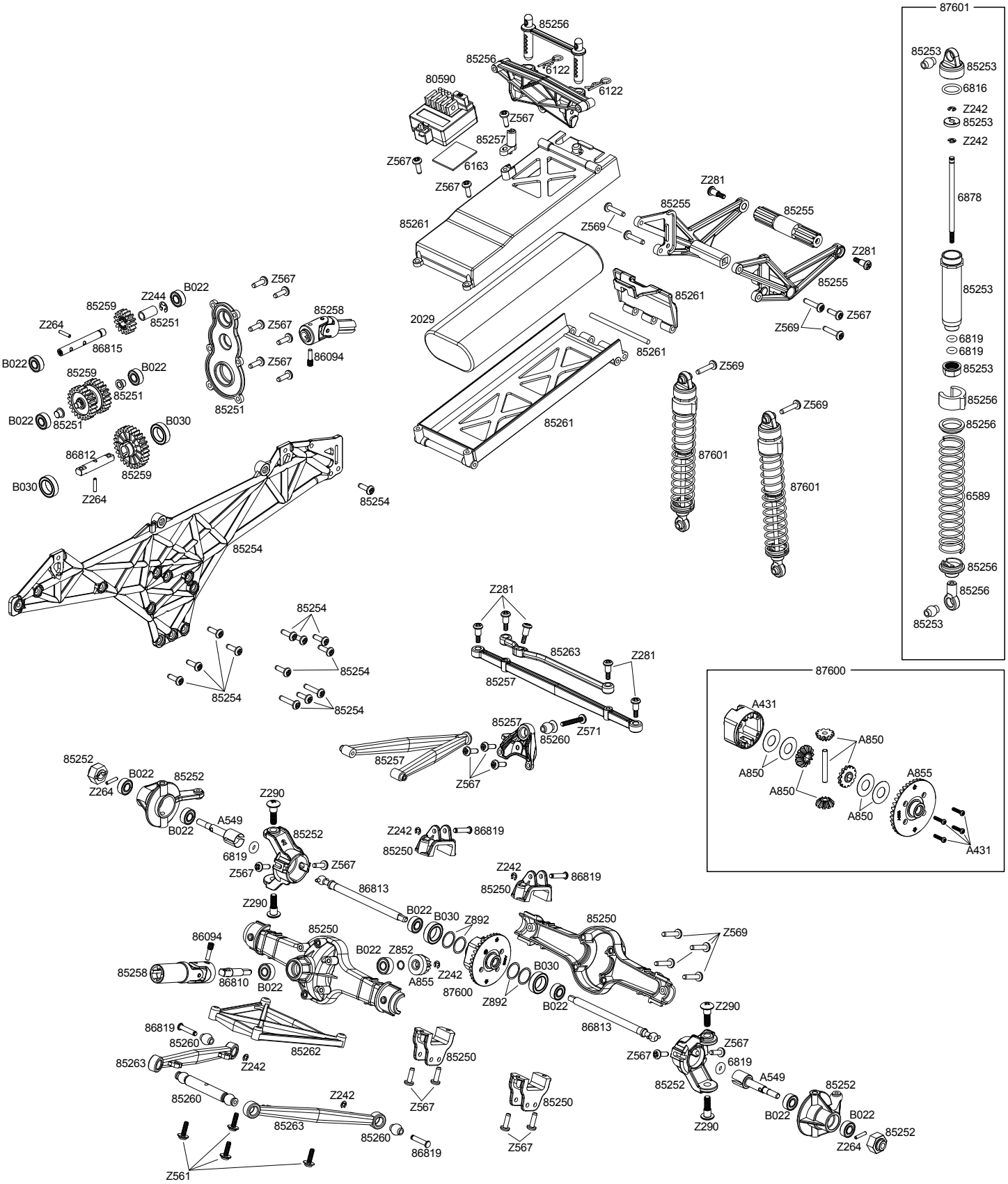
87601
85253
85253
6816
Z242
85253
Z242
6878
85253
6819
6819
85253
85256
85256
6589
85256
85256
85253
85256
6122
6122
80590
Z567
85257
Z567
6163
Z567
85261
Z281
85255
85255
Z569
Z281
85255
85261
Z567
Z569
2029
85261
85261
Z569
Z569
87601
87601
Z567
B022
Z244
85259
85251
85258
Z264
Z567
86815
86094
B022
Z567
85259
B022
85251
85251
B022
85251
B030
86812
85259
B030
Z264
85254
85254
Z281
85254
85263
Z281
85254
85257
85254
85254
87600
A431
A850
A850
A850
A855
A850
A431
85257
85260
Z571
85257
Z567
85252
B022
85252
Z264
Z290
A549
B022
85252
6819
Z567
Z567
Z242
86819
85250
Z242
86819
85250
86813
Z290
B022
B030
Z892
85250
Z569
86094
85250
B022
Z852
85258
86810
B022
A855
Z242
87600
B030
Z892
B022
86813
Z290
86819
85260
85262
85263
Z242
85250
Z567
Z567
6819
85252
A549
85252
85260
Z242
85250
85263
85260
86819
Z567
Z290
B022
B022
85252
Z264
Z561

hpi-racing