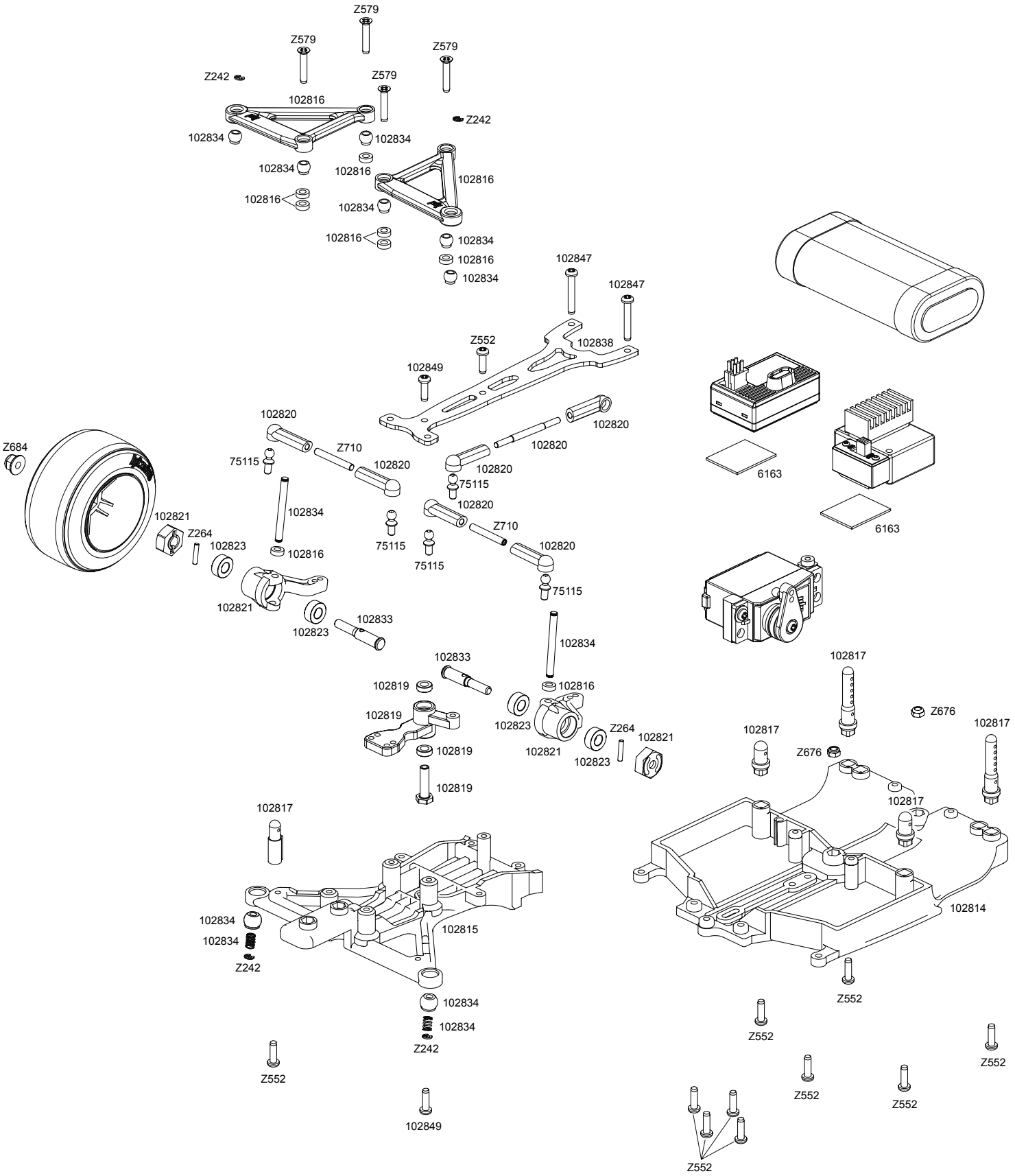
Z579
Z579
Z579
Z242
Z579
102816
Z242
102834
102834
102834
102816
102816
102816
102834
102816
102834
102816
102834
102847
102847
Z552
102838
102849
102820
102820
Z684
Z710
75115
102820
102820
75115
102834
102820
102821
Z264
102823
102816
75115
Z710
75115
102820
75115
102821
102823
102833
102834
102833
102819
102816
102819
102823
Z264
102821
102821
102823
102819
102819
102817
102817
Z676
102817
Z676
102817
102817
102834
102834
Z242
102815
102814
102834
102834
Z242
Z552
Z552
Z552
Z552
Z552
Z552
102849
Z552
6163
6163

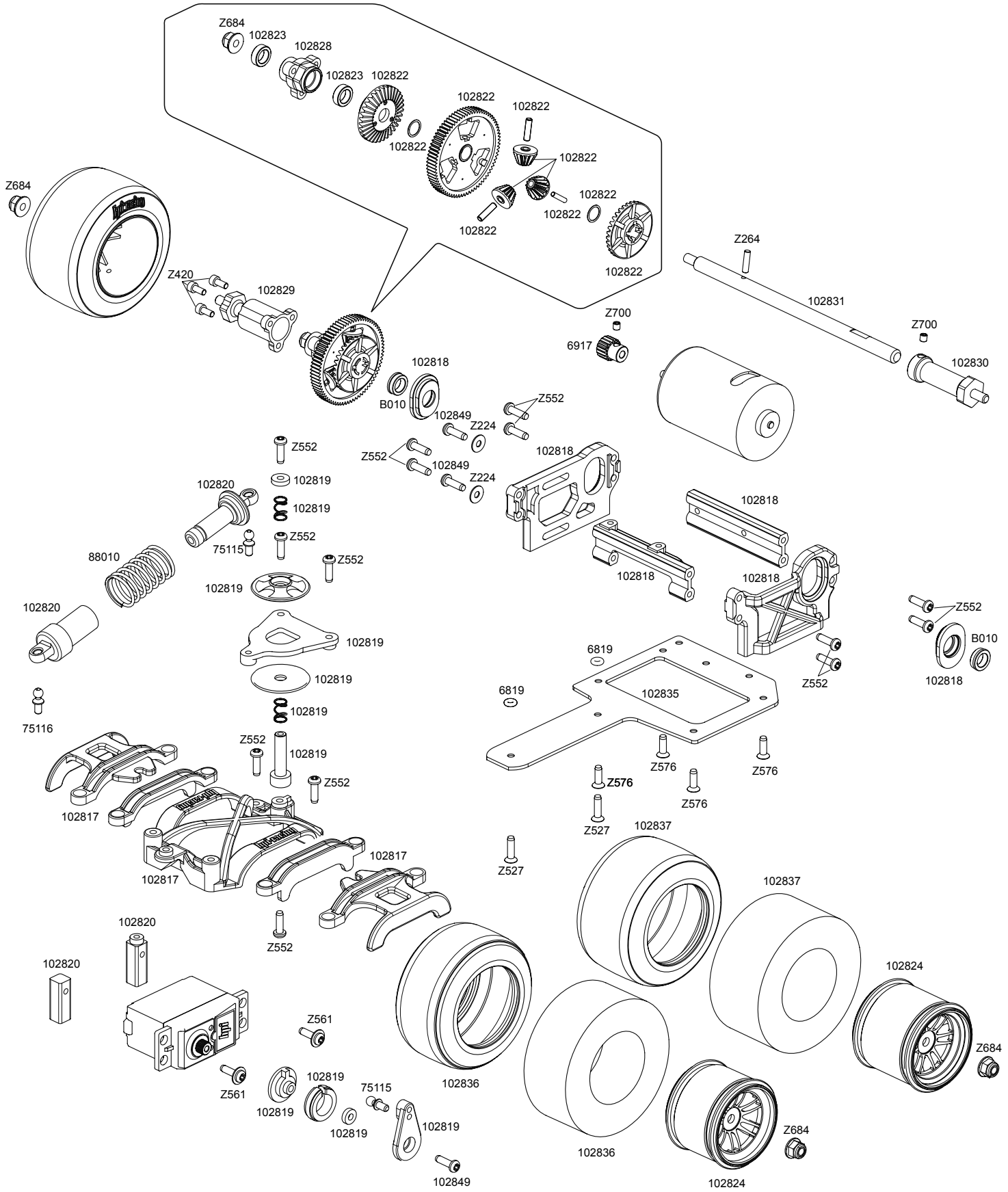
Z684
102823
102828
102823
102822
102822
102822
102822
102822
102822
102822
102822
Z684
Z420
102829
Z264
102831
Z700
6917
Z700
102830
102818
B010
102849
Z224
Z552
Z552
102849
Z224
102818
Z552
102819
102820
102819
Z552
75115
Z552
88010
102819
102818
102818
102818
102820
102819
6819
Z552
B010
102818
102819
6819
102835
Z552
75116
102819
Z552
102819
Z576
Z576
Z552
Z576
Z576
102817
Z527
102837
102817
102817
Z527
102837
102820
Z552
102820
102824
Z561
Z684
Z561
102819
75115
102836
102819
102819
102819
Z684
102836
102849
102824