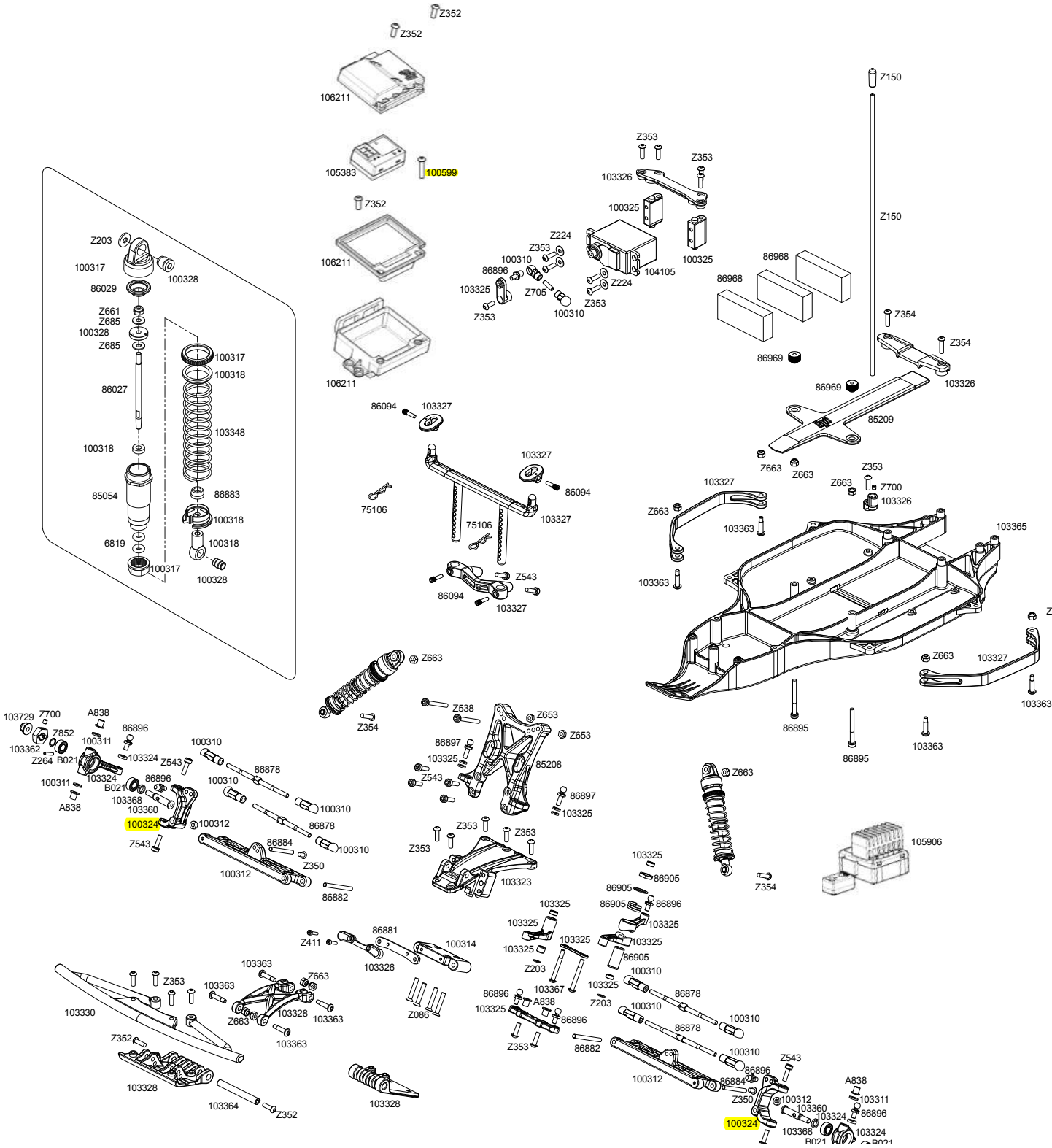
Z352
Z352
106211
105383
100599
Z352
106211
106211
Z203
100317
100328
86029
Z661
Z685
100328
Z685
86027
100318
85054
6819
100317
100318
103348
86883
100318
100318
100328
Z353
Z353
103326
100325
Z224
Z353
100310
86896
103325
Z705
Z353
100310
Z224
104105
100325
Z150
Z150
86968
86968
Z354
Z354
86969
86969
103326
85209
86094
103327
103327
86094
75106
75106
103327
Z543
86094
103327
Z663
Z663
Z353
Z663
Z700
103326
103327
Z663
103363
103363
103365
Z663
103327
103363
86895
86895
103363
Z663
Z354
Z538
Z653
Z653
86897
103325
85208
Z543
86897
103325
Z353
Z353
Z353
103323
103325
86905
86905
86905
86896
103325
103325
103325
103325
103325
86905
Z203
103367
103325
100310
86896
A838
103325
86896
Z203
100310
86878
100310
86878
100310
86882
Z354
105906
103729
Z700
A838
Z852
86896
100311
103362
Z264
B021
103324
Z543
100310
86878
100311
103324
B021
86896
103368
103360
A838
100310
100324
100312
86878
Z543
86884
100310
Z350
100312
86882
Z411
86881
100314
103326
103363
Z663
Z353
103363
103330
Z663
103328
103363
103363
Z086
Z352
103328
103364
Z352
103328
86884
Z543
A838
100312
Z350
100312
103360
103324
103311
86896
100324
103368
103324
B021

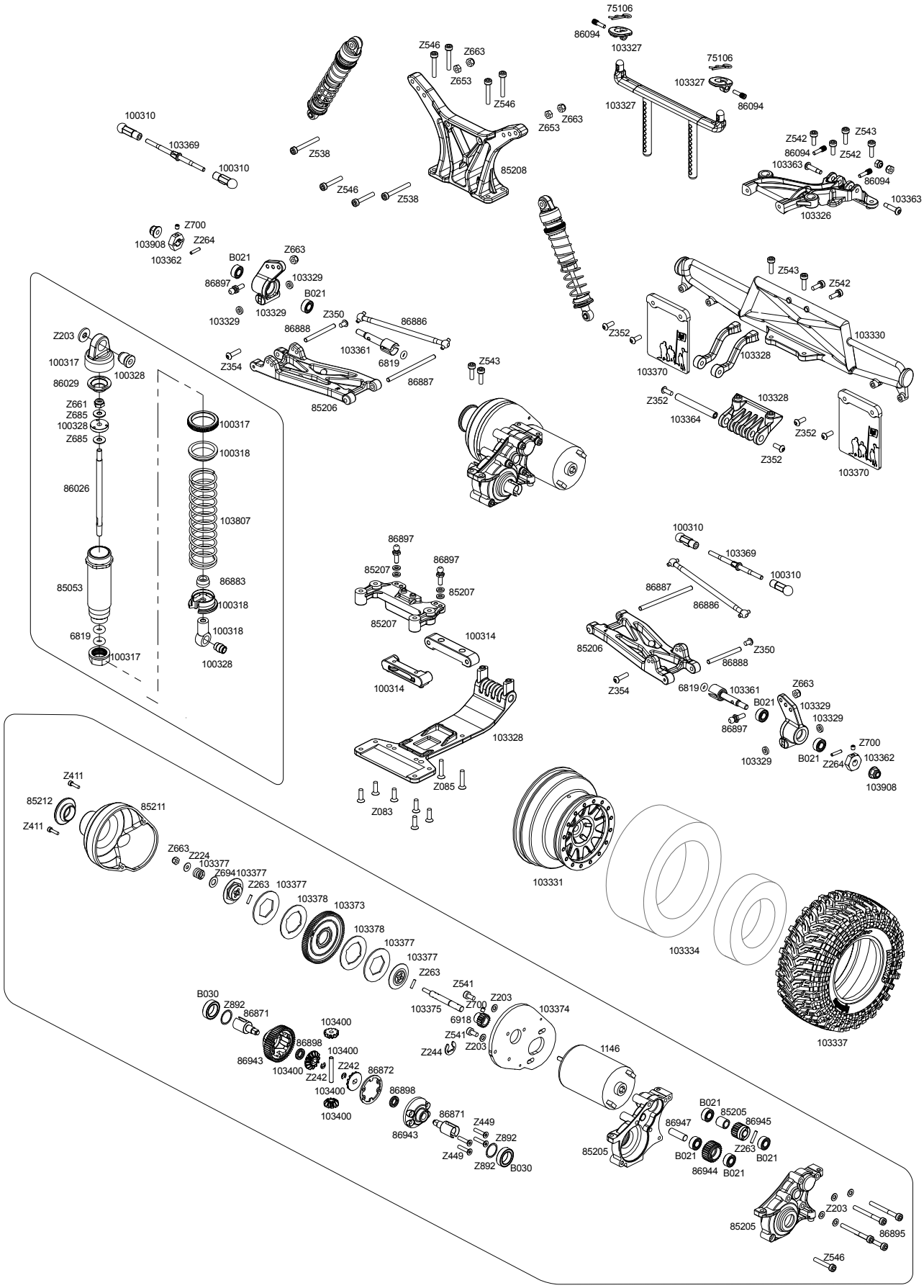
75106
86094
103327
Z546
Z663
Z653
Z546
75106
103327
103327
86094
Z663
Z653
100310
103369
100310
Z538
85208
Z546
Z538
Z542
Z543
86094
Z542
103363
86094
103363
103326
Z700
103908
Z264
103362
B021
Z663
86897
103329
B021
103329
103329
Z350
86886
86888
103361
6819
Z354
86887
85206
Z543
Z543
Z542
Z352
103330
103328
103370
Z352
103328
103364
Z352
Z352
103370
Z203
100317
100328
86029
Z661
Z685
100328
Z685
86026
85053
6819
100317
100317
100318
103807
86883
100318
100318
100328
86897
85207
86897
85207
85207
100314
100314
100310
103369
100310
86887
86886
85206
Z350
86888
Z354
6819
103361
B021
86897
Z663
103329
103329
103329
B021
Z700
Z264
103362
103908
103328
Z085
Z083
Z411
85212
85211
Z411
Z663
Z224
103377
Z694
103377
Z263
103377
103378
103373
103378
103377
103377
Z263
103331
103334
103337
Z541
Z203
103375
Z700
6918
103374
Z541
Z203
Z244
B030
Z892
86871
103400
86898
103400
86943
103400
Z242
Z242
86872
103400
86898
103400
86943
86871
Z449
Z892
Z449
Z892
B030
1146
85205
86947
B021
85205
86945
Z263
B021
B021
86944
B021
85205
Z203
86895
Z546